数字读数

型号　DA10-24B

型号 DA10-24B

●标准尺寸

面板布局

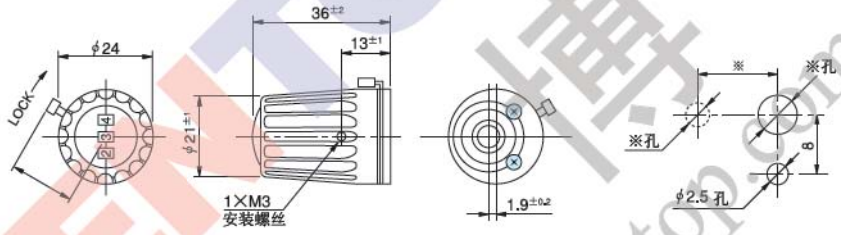

注：1. 标记※的尺寸依安装的电位器而定。
2. 附 1 个安装接头和 1 个螺帽扳手。

●一般规格

型号	圈数	适合轴径(mm)		可连接的螺旋电位器(适合轴长 25mm)	锁定装置	操作温度范围	质量(约 g)
		标准	特殊				
DA10-24B	10	6	6.35	20HP　46HD　20HHP 22HP　25HP　22HHP	有	-30℃～+85℃	40

注：1. 把手的标准颜色为黑色。
2. 如果连 46HD，请指明是 25mm 轴长的 46HD。(46HD 的标准轴长为 28mm。)

●可选特殊规格

白色把手，面盘上特殊标记，如小数点、逗号等，无锁定装置的 DA 旋钮。

如何安装 DA 系列旋钮

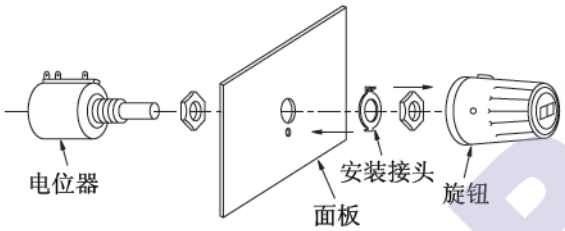

DA系列数字式旋钮的安装接头与螺旋电位器如左图所示固定在面板上，螺旋电位器的轴逆时针转到头，伸入已置于“000”位的旋钮的安装孔内，用随附的螺帽扳手拧紧旋钮把手处的螺丝，把电位器的轴固定住。这样，安装便完成了。

警告：

从DA系列数字旋钮上拆卸螺旋电位器时，用螺帽扳手拧安装螺丝不能超过180°，否则，紧邻的塑料内齿可能损坏。

嵌入式安装接头

DA 旋钮有下列 2 种嵌入式安装接头可供选择。

使用嵌入式安装接头时，请配套订购电位器、数字式计数旋钮和嵌入式安装接头，这样SAKAE可以把它们组装好作为一个单元提供给您。

接头 A(无锁定装置)

接头 B(有锁定装置)

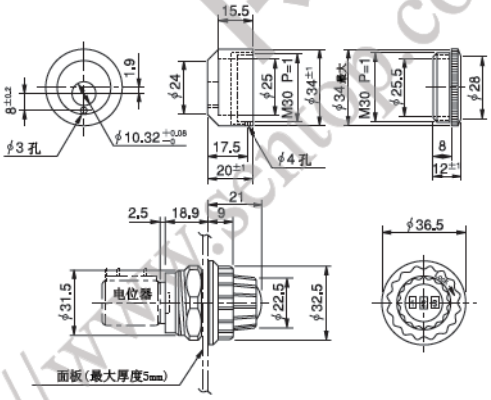

如何安装

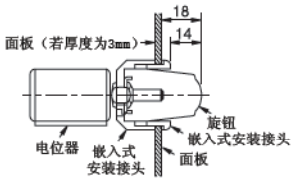

注：附 1 个安装螺帽和 1 个橡皮垫圈。