SENTOP SENSOR

Φ22 单圈精密
导电塑料电位器

R22P/PC-SS0003

(NO.0602)

R22P/PC-SS0003 是为了适应中国市场而特殊开发的精密导电塑料电位器。产品采用铝合金作为外壳材料，使用公制尺寸的轴径和轴套，带有 O 型密封圈，标准防护等级为 IP54。产品使用高分辨率导电塑料作为电阻基片，这款精密电位器可用于系统设定和反馈中。由于具备了长的使用寿命，此电位器也可用于角度测量。

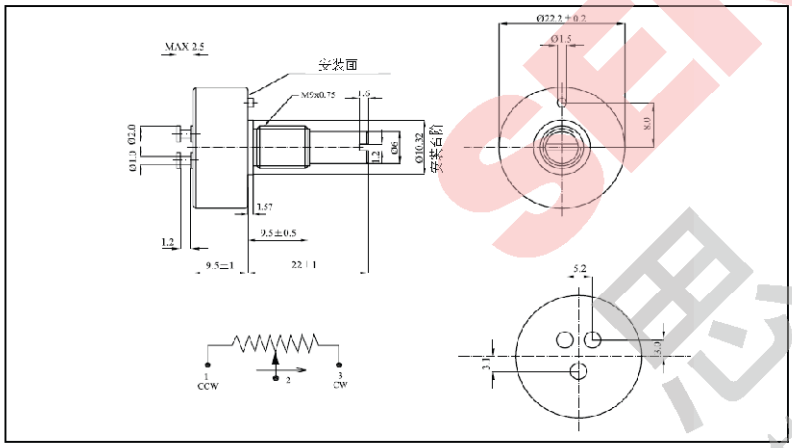

材 料	
外壳	铝合金
电位器转轴	不锈钢
接线端	黄铜(表面镀金)

电 气 性 能		
电阻基片		导电塑料
标准总阻值(Ω)		1K，2K，5K，10K(特殊定制最大 100K)
总阻精度	标准级(%)	±20
	精密级(%)	±10
独立线性精度(%)		±1
线性类型(IEC 393)		独立线性
最大电刷电流		1mA
额定功率(@70℃)		1W
分辨率		无穷小
电气转角	R22P-SS0003	340°±4°带停止位
	R22PC-SS0003	340°±4°连续旋转
电阻温度系数		±400ppm/℃
绝缘电阻		1000MΩ(500 VDC)
介质耐压		750VAC

机 械 性 能		
机械转角	R22P-SS0003	340°±5°带停止位
	R22PC-SS0003	360°连续旋转
启动扭矩(带O型密封圈)		6mN·m
旋转扭矩(带O型密封圈)		8mN·m
使用寿命		轴 4,000,000 转
操作温度范围		-55℃～＋105℃

可定制以下特殊规格

－中心抽头 ；
－特殊阻值；
－特殊转轴；
－特殊电气转角；
－特殊电气公差；
－可选 IP65；