导电塑料电阻　低价产品

型号　8FLP10A

型号 8FLP10A

●标准尺寸　(前后出轴)

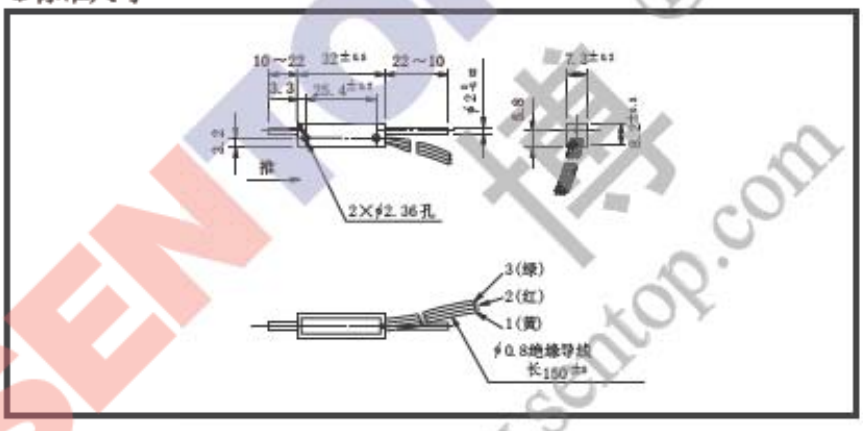

●一般规格

标准阻值：	1K, 2K, 5K, 10K, 20K(Ω)	功率：	0.2W
最大实际阻值：	50K(Ω)	电气行程：	11±0.5mm
总阻公差：	标准级±15%(L) 精密级±10%(K)	机械行程：	12mm
		绝缘电阻：	>1000MΩ (500V.D.C.)
独立线性公差：	标准级±2.0% 精密级±1.0% 超精密级±0.5%	介质耐压：	1 分钟(500V.A.C.)
		摩擦力：	<0.3N(30gf)
分辨率：	无穷小	停止耐压：	约 10N(1kgf)
输出平滑：	<输入电压 0.1%	电阻温度系数：	±400p.p.m./℃
触点电阻变异：	<2%C.R.V.	质量：	约 5g

●可选特殊规格

内置弹簧复位装置（摩擦力约为 3N[300gf]），特殊电气行程（8mm，12mm），轴上特殊加工。

●特别注意

当定购特殊轴长的直线位移型电位器，尤其是 30LP，50LP，8FLP，15FLP 系列前后出轴为标准规格时，请务必指明当轴完全推进至外壳时的精确的轴长。

例：8FLP10A 标准规格

如右图所示，请指明当轴完全推进至外壳时，L1 和 L2 的精确长度。

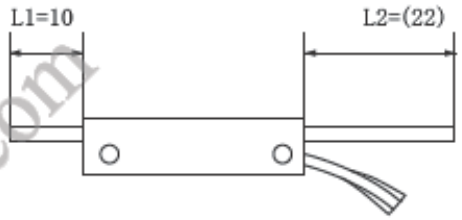

如果带弹簧复位装置，如右图所示，请指明当轴完全推进至外壳时，L1 和 L2 的精确长度。
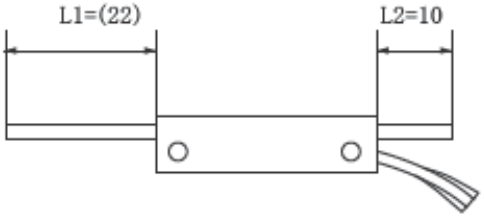
带弹簧复位